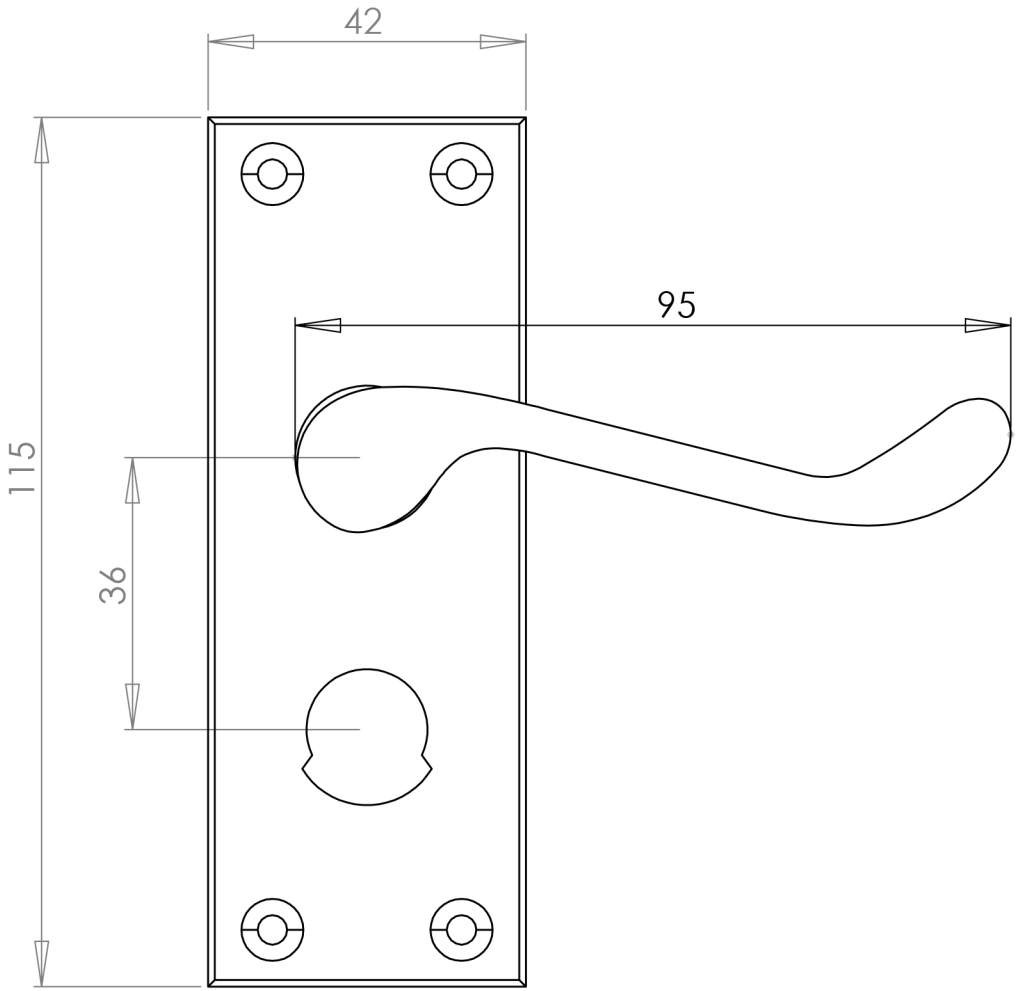
42
95
115
36